VAREM S.p.a.
PRESSURIZED WATER AND EXPANSION TANKS

MAXIVAREM LS - MODELLO ce

CE

SOLLEVAMENTO ACQUA - ACQUA CALDA
WATER BOOSTER SYSTEMS - DOMESTIC HOT WATER

Modello/*Model:*	USN20H61CS000000

Caratteristiche tecniche - *technical features*

Volume *Volume*		**2000 L**
raccordo *connnector*		**2" GAS (ISO 228/1)**
temperatura esercizio *working temperature*	**TS**	**-10 +99 °C**
pressione max. *Max pressure*	**PS**	**10 bar**
pressione prova *test pressure*	**PT**	**15 bar**
precarica *precharged pressure*		**2 bar (range 0,5-3,5 bar)**
Fluido *Fluid*		**Aria+acqua Air+water**
Ente notificato per certificazione PED *Notified Body number:*		**0948**
Modulo: *Module:*		**B + D1**
N° certificato *N° certificate:*		**PED-0948-QSD/D1-347-11 + TIS-PED-VI-11-03-004969-4727**

Imballo - *packaging*

	A	*B*	*H*
dimesioni (mm) *dimensions (mm)*	**1250**	**1250**	**2210**
volume (m^3) *volume (m^3)*	**3,45**		
peso (kg) *weight (kg)*	**409,0**		
q.ta per cartone q.ty for box	**1**		
quantità per paletta *Q,y for std. pallet*	**1**		

Parti di ricambio - *Spare parts*

	codice *item*	materiale *material*	potabilità *potable*	trattamento *treatment*	immagine *image*
Membrana Membrane	**MBN10F2P00000000**	**GOMMA EPDM PER ACQUA USO ALIMENTARE / EPDM RUBBER FOR POTABLE WATER**	X		
Controflangia Coverflange	**SPCFLN12VEHC0000**	**ACCIAIO AL CARBONIO / CARBON STEEL**	X	VERNICIATURA / PAINTED	
Attacco superiore Top flange	**SPATTN20VE000000**	**ACCIAIO AL CARBONIO / CARBON STEEL**	X	ZINCATURA / GALVANIZED	
Dado 1/2 + guarnizione 1/2" nut gusket	**SPTAP120ZN000000**	**ACCIAIO AL CARBONIO / CARBON STEEL**	X	ZINCATURA / GALVANIZED	
Valvola precarica Precharge valve	**ACVALN10PR000000**	**OTTONE / BRASS**			

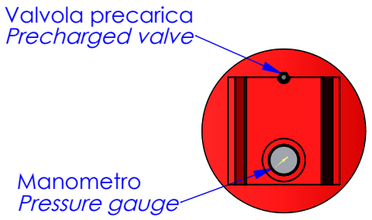

DETTAGLIO H
SCALA 1 : 10

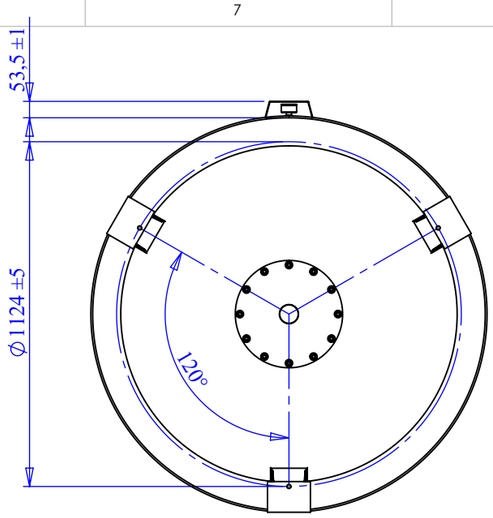

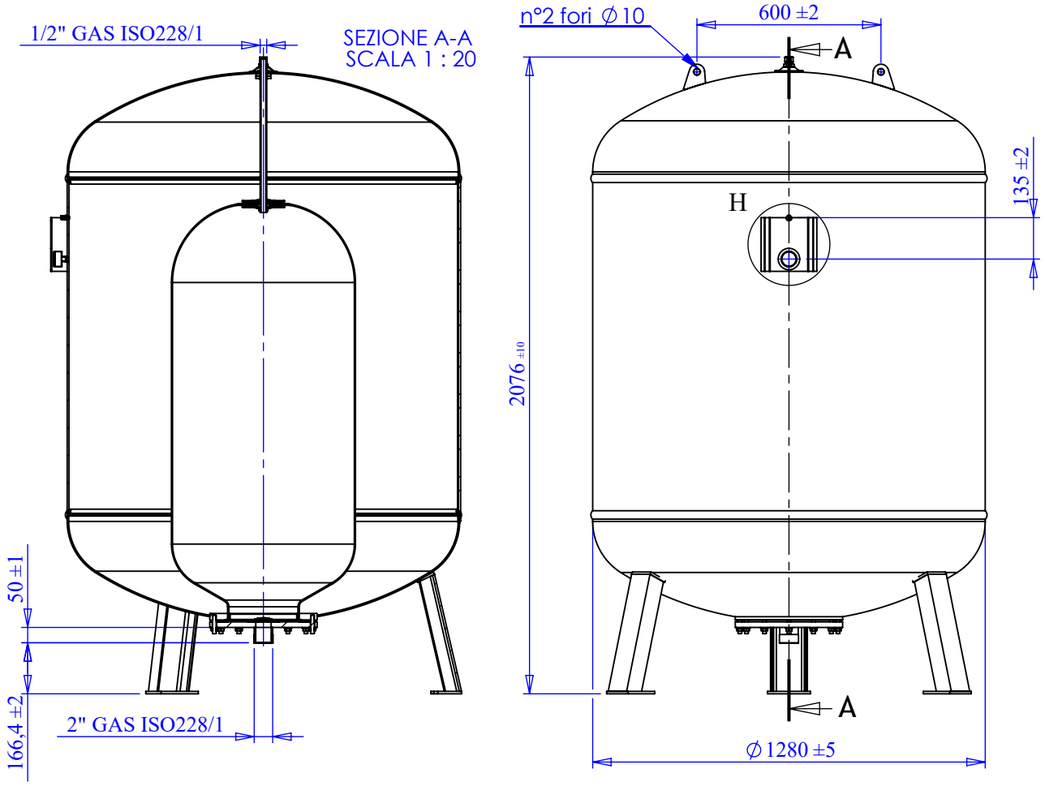

Quote senza indicazione di tolleranza: grado di precisione MEDIO, UNI EN 22768-1	LIPRO 057	TIPO PARTE	COLORE ROSSO/RED
SMUSSI NON QUOTATI	RUGOSITA'	QUANTITA' PER GRUPPO 0	FORMATO FOGLIO A3 / FINITURA SUPERFICIALE -
	SCALA 1:20	FOGLIO 1 / 2	

	NOME	DATA
Disegnato	F.Mazzucato	15/04/2009
Approvato		

VAREM
via Sabbioni n° 2 - 35024
Bovolenta - Padova ITALIA
e-mail:technical@varem.com
Tel. 049/8840322
Fax 049/8841399

GRUPPO - MACCHINA

DESCRIZIONE
MAXIVAREM LS CE L. 2000 - 2" - 10 BAR

COMMESSA	CODICE	REVISIONE
-	**USN20H61CS000000**	00

Il presente disegno è di proprietà della VAREM e non può essere riprodotto ne comunicato a terzi senza ns autorizzazione scritta

X:\DB_ARCH\VARE\00028001-00028500\VARE00028398X:\DB_ARCH\VARE\00028001-00028500\